SPIDER 27.14

DE

SELBSTFAHRENDE RAUPENFAHRZEUGE

PLATFORM BASKET

JEDER SITUATION GEWACHSEN

Made in Italy

BAUREIHE SPIDER 27.14

Die kompakteste und benutzerfreundlichste Version

- Nur 88 cm breit, um sogar durch eine Tür bewegt werden zu können
- Vollautomatisch beim Stabilisieren und Wiederverschließen der Arme
- Schnelle Bewegung auch bei Multifunktion
- Möglichkeit zum Übergreifen von Hindernissen
- Einfache Wartung
- Einfache und intuitive Ausrüstung an Bord
- Luft-/Wasser- und Stromanchluss 230V im Arbeitskorb
- Geschütztes Hydraliksystem
- Bi-Energy (Diesel/Lihium Ionen Batterien) optional erhältlich
- Komplett durch Abdeckungen geschützt gegen herabfallende Objekte
- Großer Arbeitskorb mit 230kg Traglast (2 Personen)
- Schnell abnehmbarer Arbeitskorb, Optionale Seilwinde erhältlich

campbelladv.com 31119

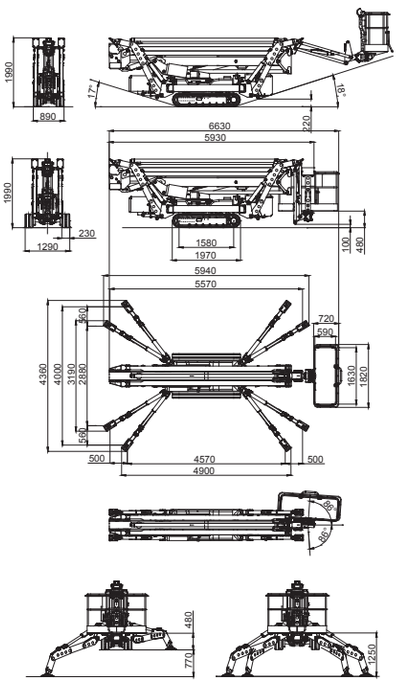

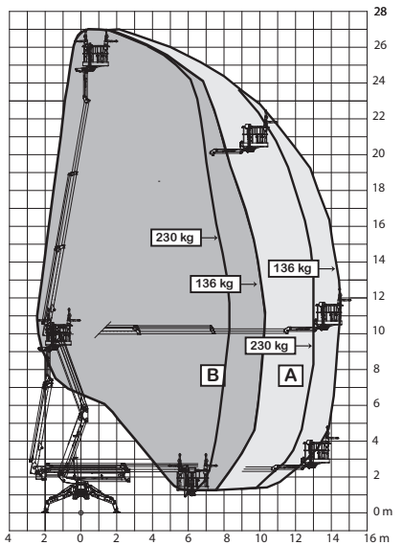

TECHNISCHE DATEN			STD	E	ED
Maximale Arbeitshöhe		m	27,01		
Bodenhöhe		m	25,01		
Maximale seitliche Reichweite		m	15,11		
Drehwinkel des Oberwagens		°	360		
Abmessungen der Aluminiumgondel		m	1,80x0,80		
Drehwinkel der Gondel		°	86+86		
Maximale Kapazität der Gondel		Kg	230		
Länge geschlossen (Gondel demontiert)		m	6,71 (5,93)		
Mindestbreite geschlossen		m	0,89		
Mindesthöhe geschlossen		m	1,99		
Gesamtabmessungen Stabilisierung	Breit Schaml	m	4,00 x 4,57 2,88 x 5,57		
Maximale überwindbare Steigung		Grad /%	14° (31%)		
Maximale Seitenneigung		Grad /%	17° (31%)		
Höchstgeschwindigkeit		Km/h	2,0	1,2	2,0
GEWICHTE			**STD**	**E**	**ED**
Gewicht im Betriebszustand*		Kg	5000*	5120*	5200*
Bodenbelastung Maschine auf Raupen		KN/m²	5,11	5,42	5,42
Bodenbelastung Maschine auf Stabilisatoren		KN/m²	2,68	2,84	2,84
Maximale Last auf einem Stabilisator		KN	31,9*	33,8*	33,8*
LEISTUNG			**STD**	**E**	**ED**
Motor D902 Kubota Diesel PS/U		HP/rpm	22/3600	-	22/3600
220 Vac Elektromotor		CV/KW	3/230	3/230	-
24 Vdc Elektromotor		CV/KW	-	7,4/24	7,4/24
Kapazität der Traktionsbatterie	24 Vdc Lithium-Ionen	Ah	-	400	400
Ladegerät	Lithiumion	Ah	-	100/50	100/50

* Änderungen vorbehalten, je nach Konfiguration.

Platform Basket srl - Via Montessori, 1 - 42028 Poviglio - RE - Italy - Tel. +39 **0522 967666** - Fax +39 0522 967667
info@platformbasket.com - **www.platformbasket.com**